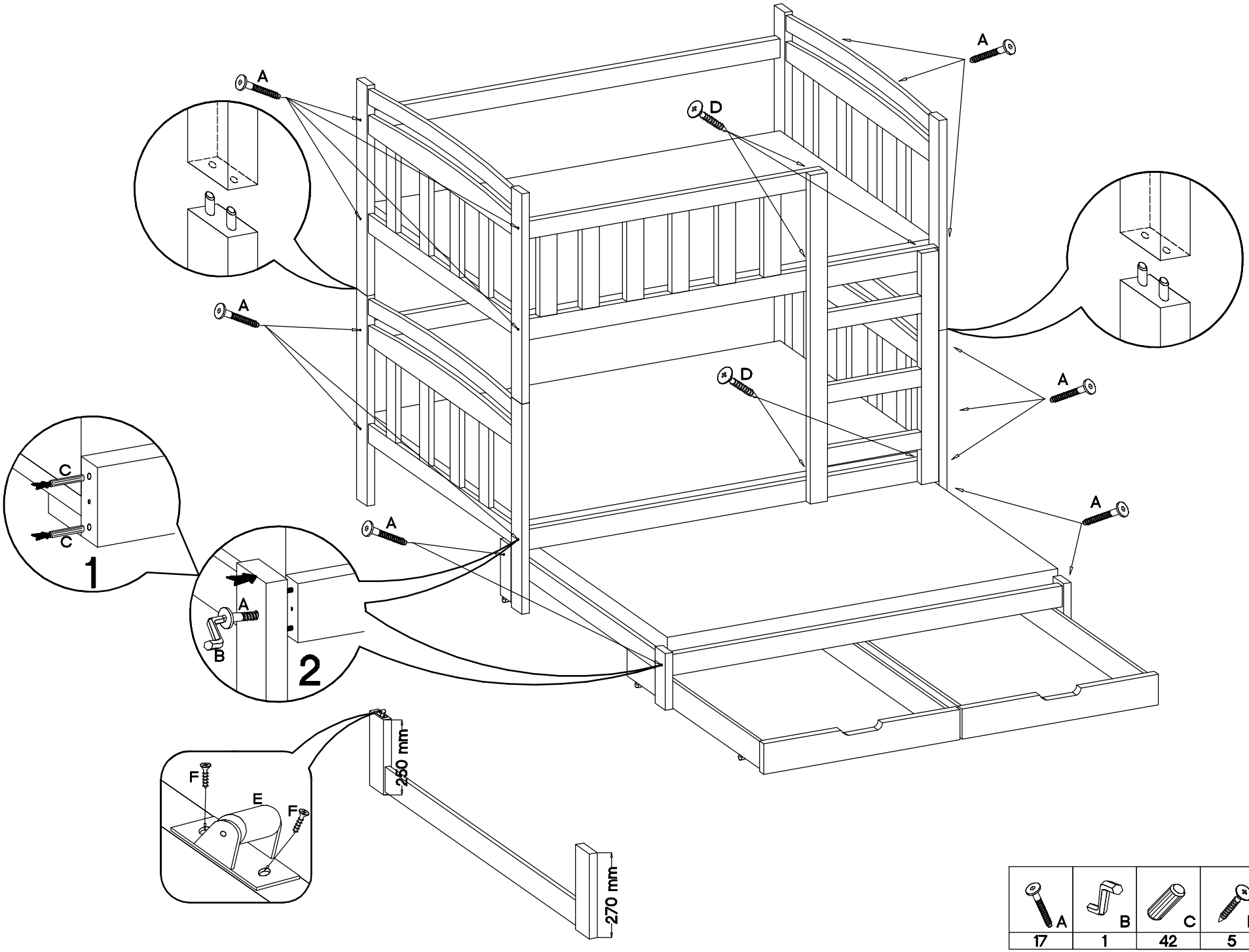

A	B	C	D	E	F
17	1	42	5	2	4

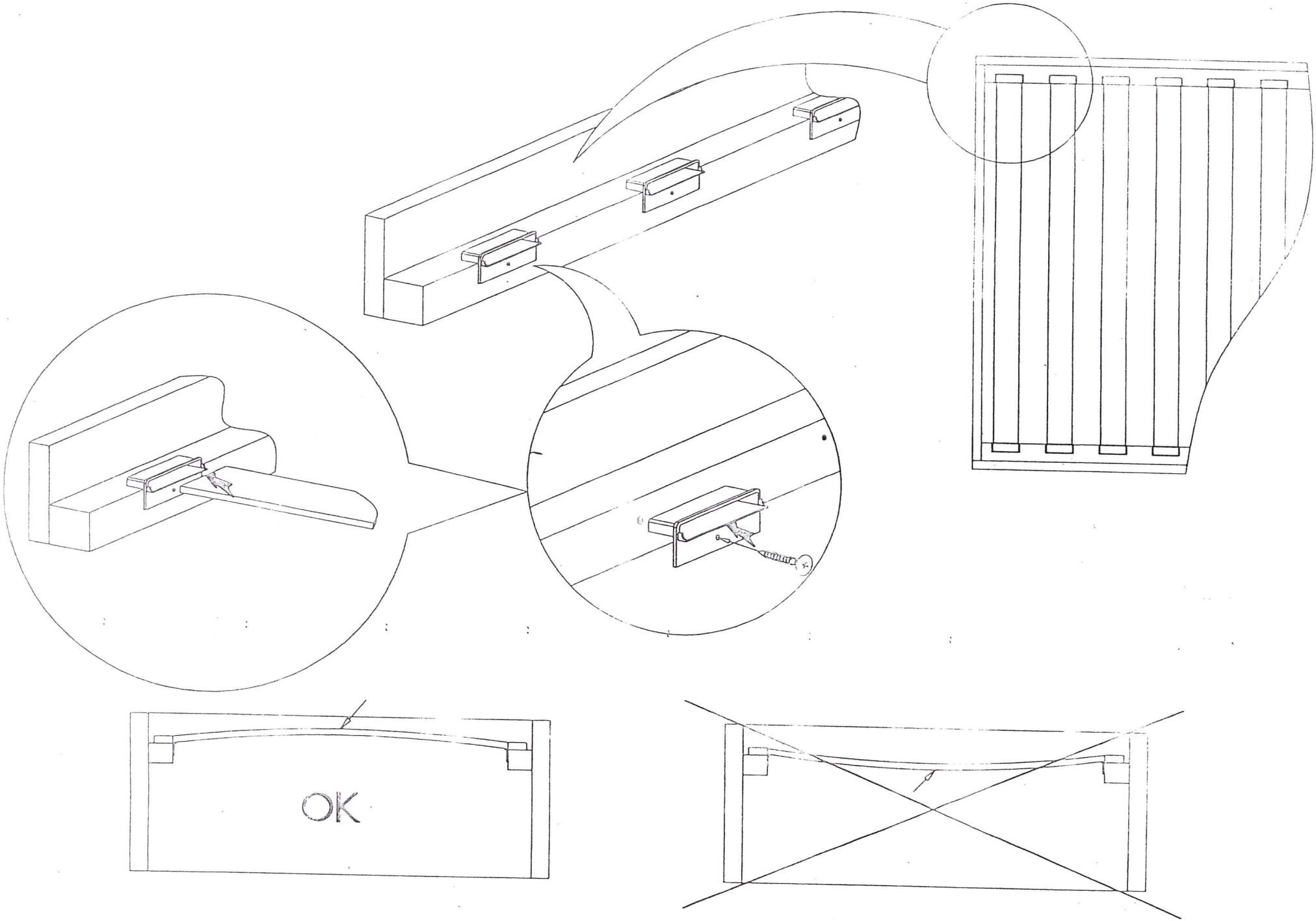
OK

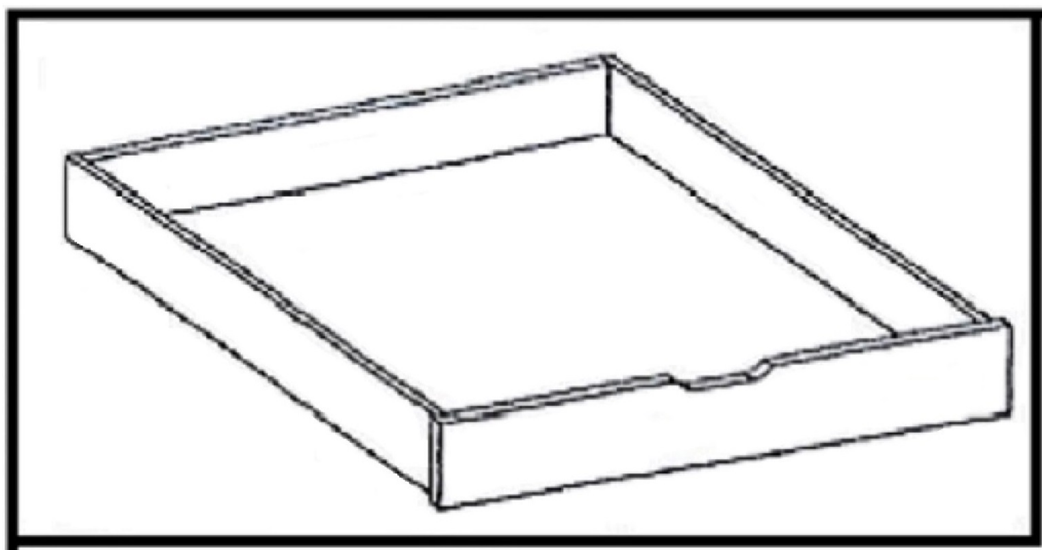

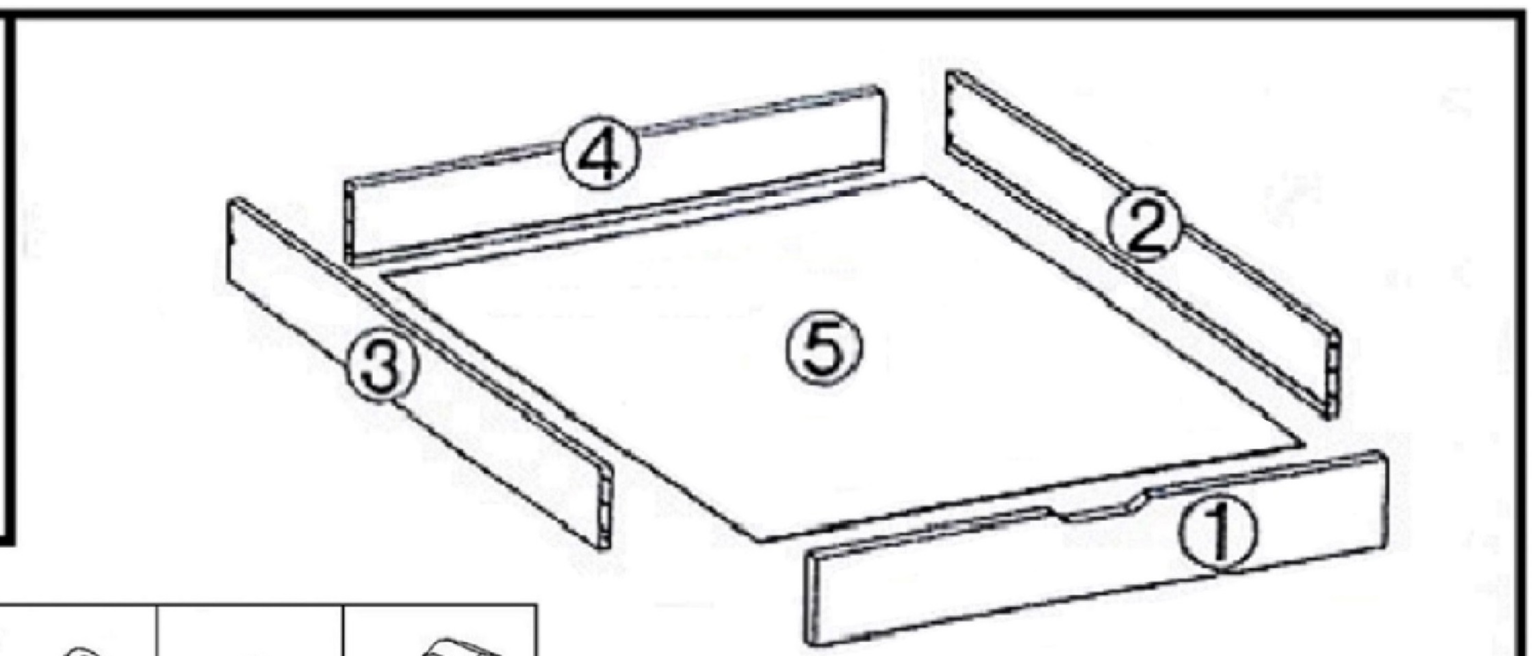

A	R	E	J	H	F	D	N
10	1	4	4	8	2	2	1

1.

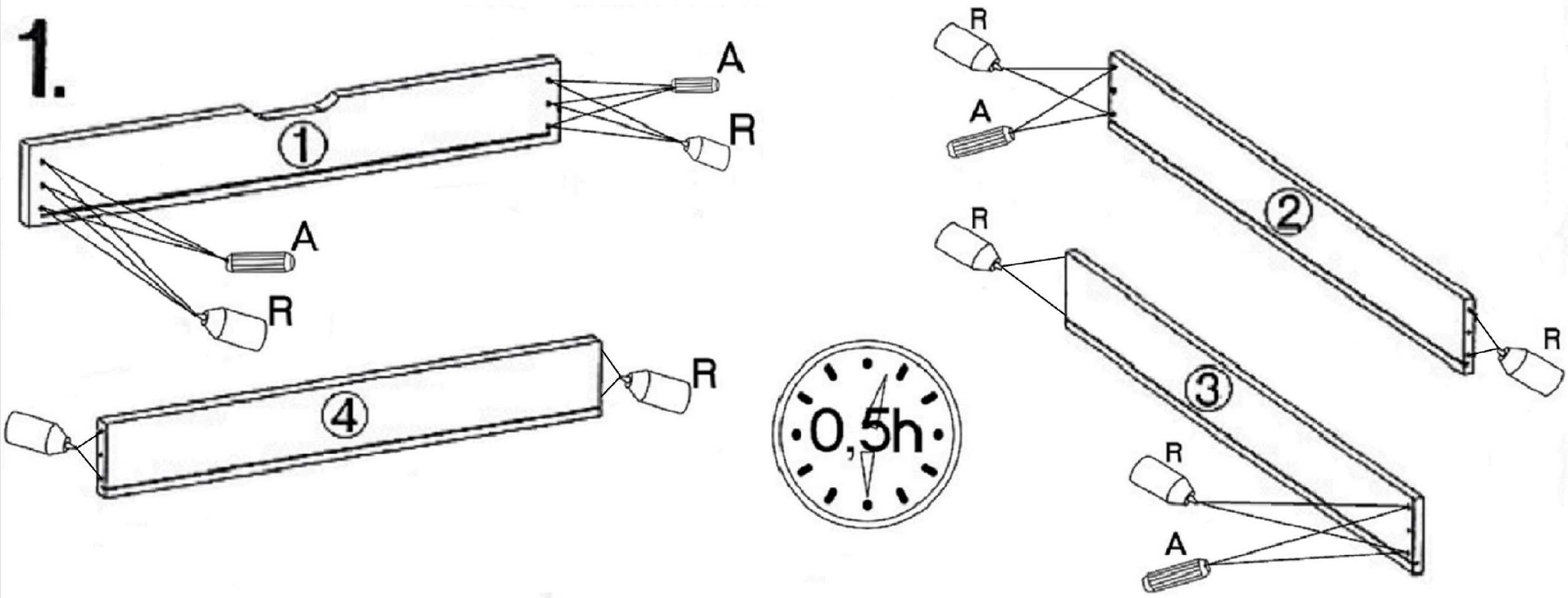

2.

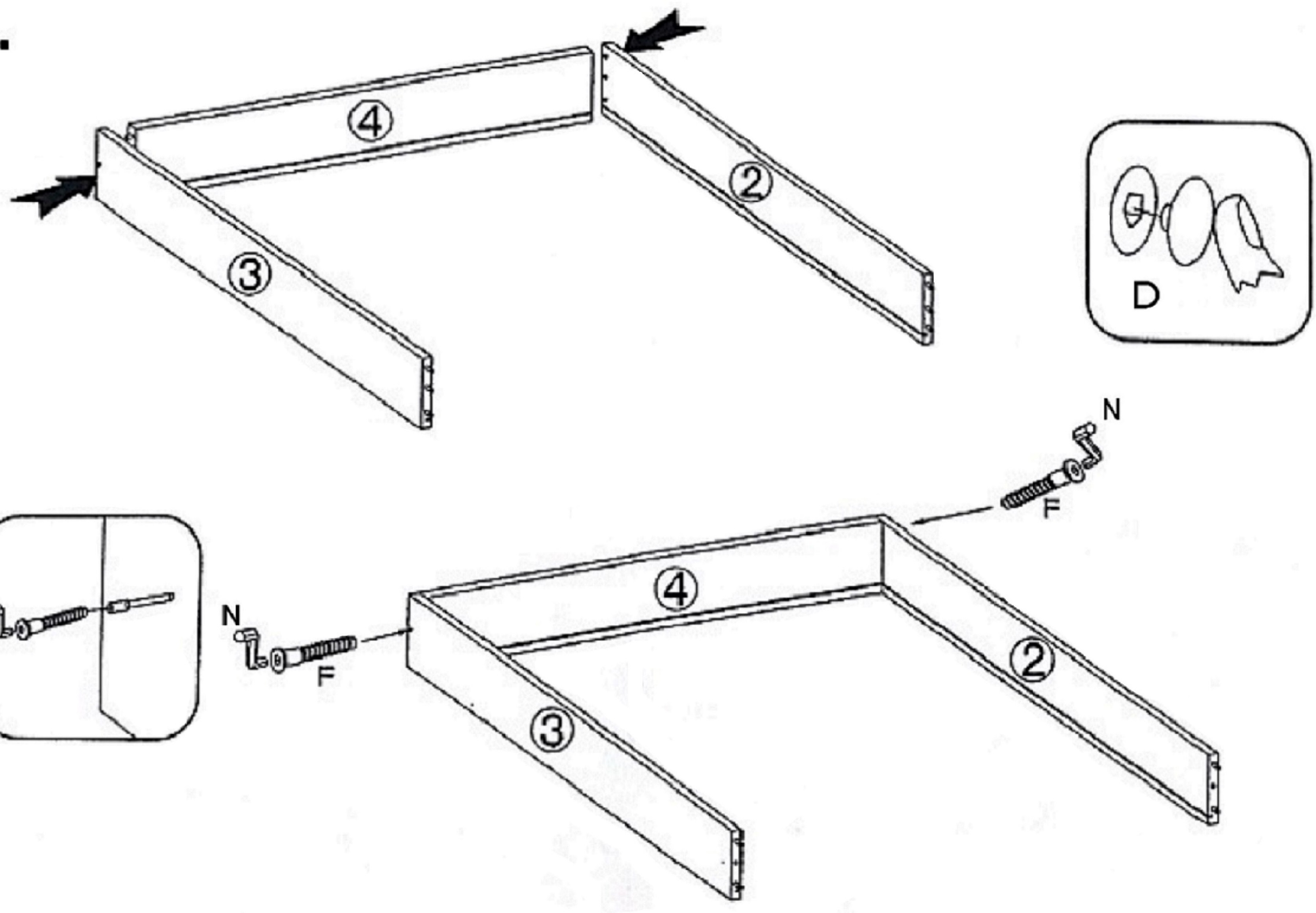

3.

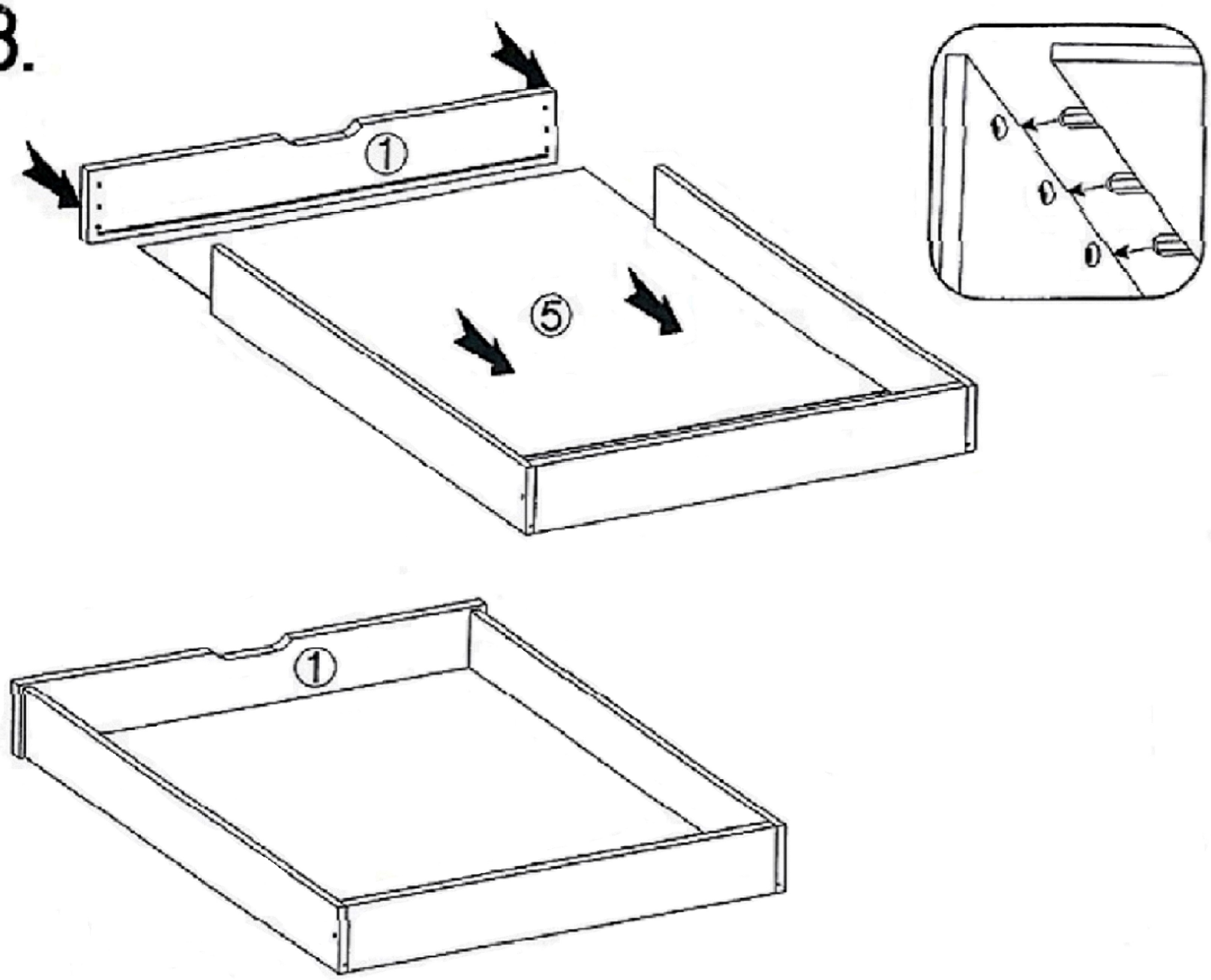
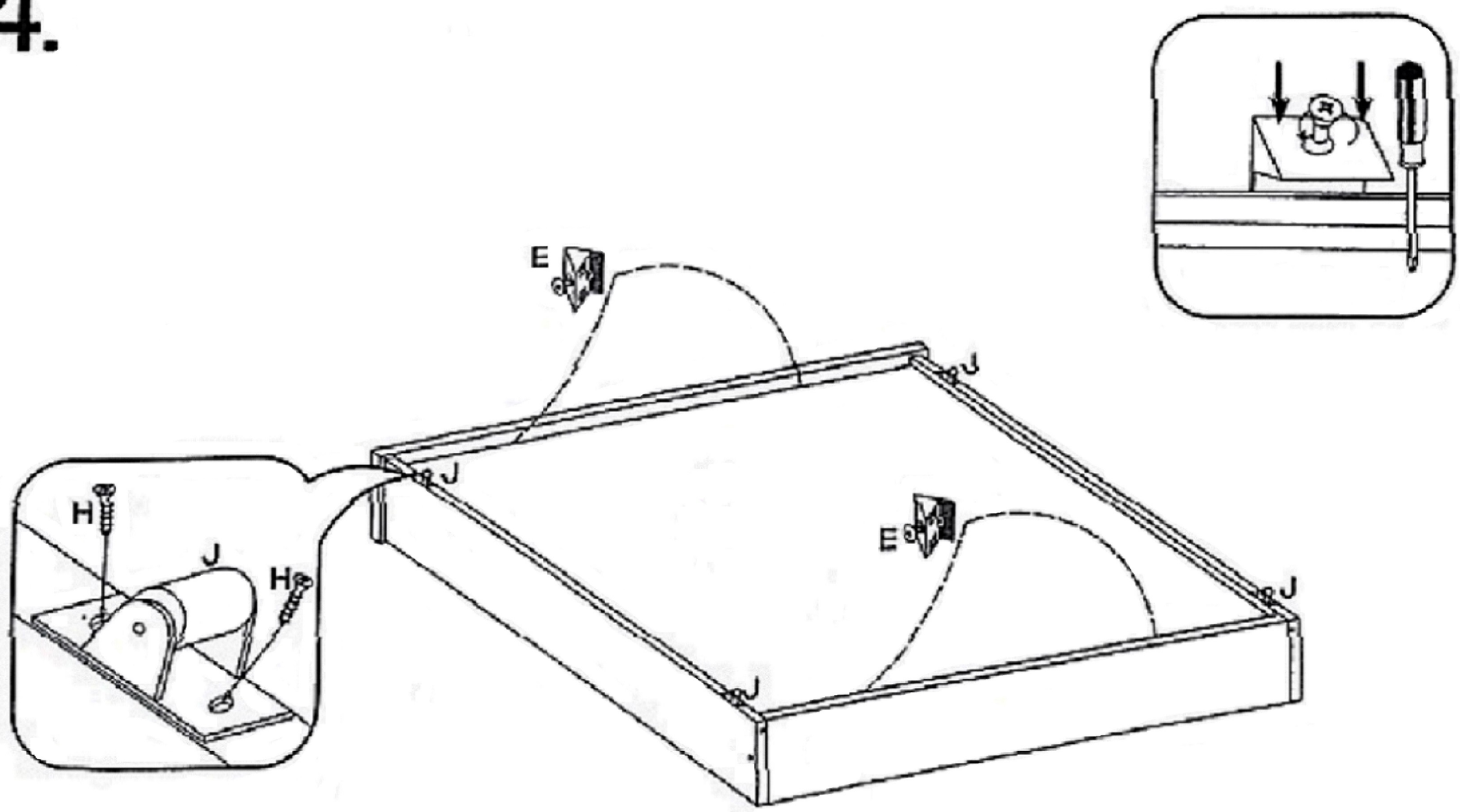
4.